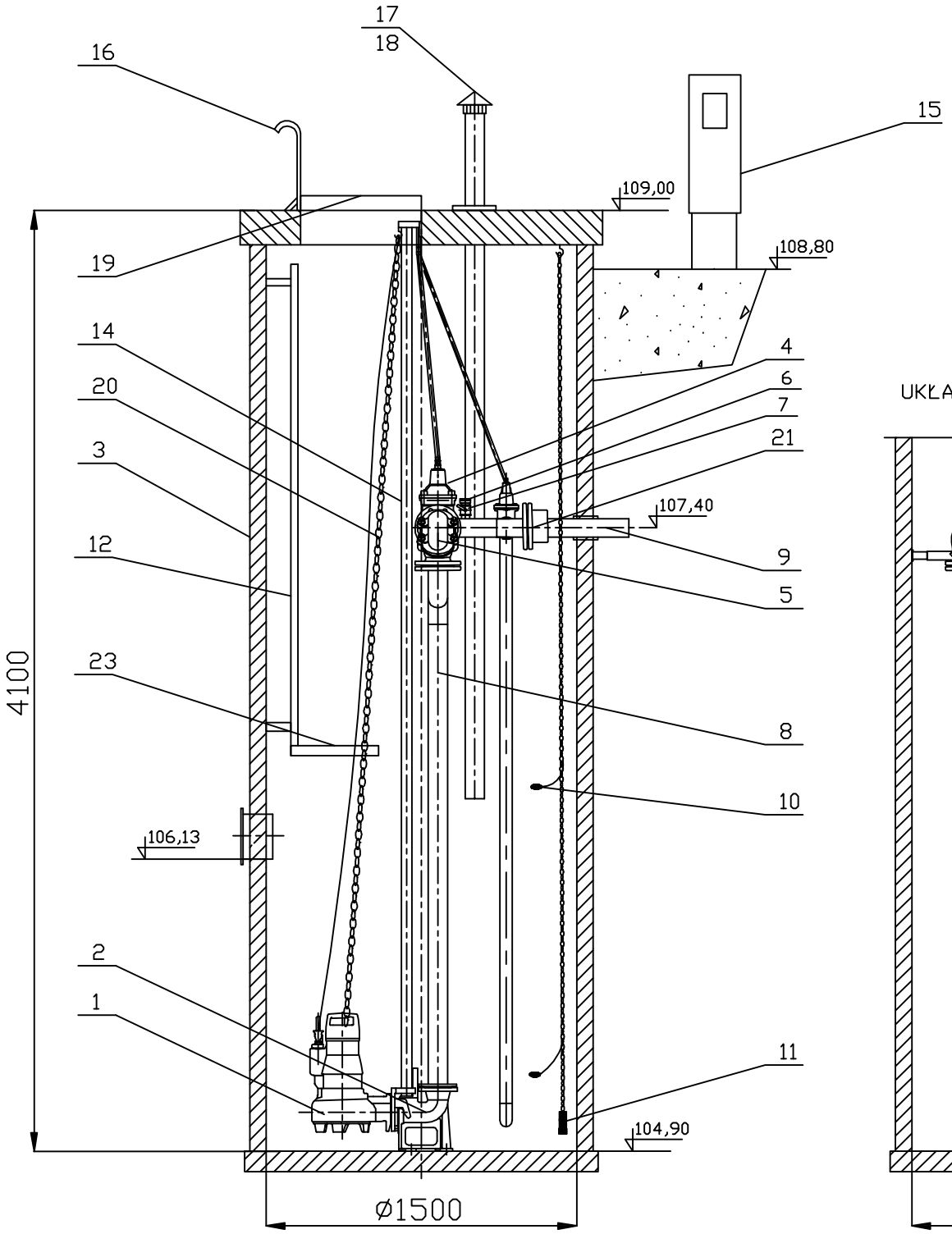

UKŁAD TŁOCZNY - ODEJŚCIE

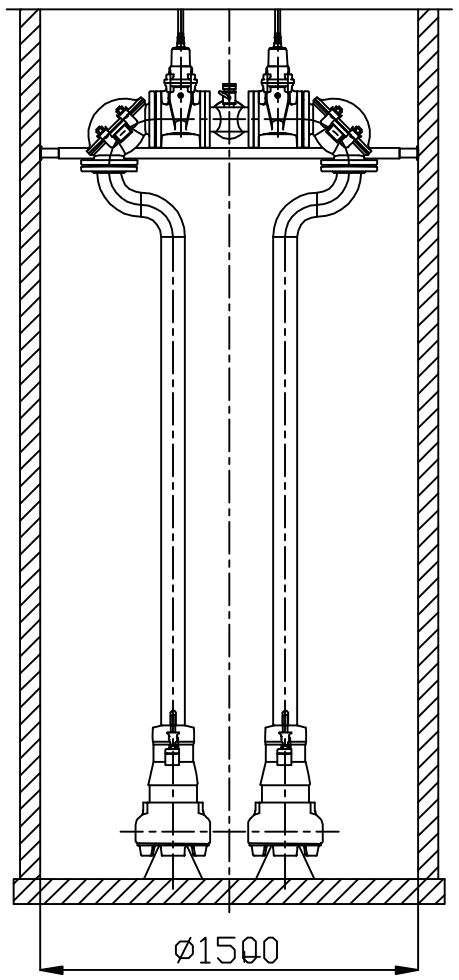

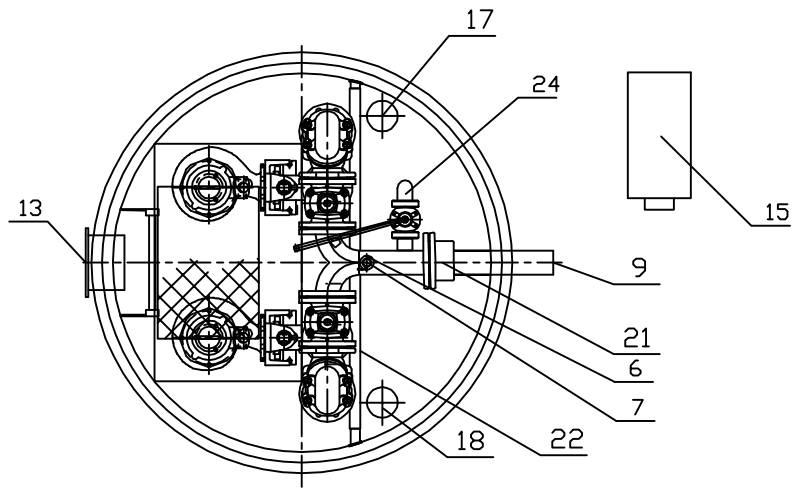

Lp	Nazwa	Ilość	Materiał
24	Obieg płuczący z zasuwą DN50	1	
23	Podest obsługowy	1	stal nierdzewna
22	Belka wsporcza (regulowana)	1	stal nierdzewna
21	Łącznik stal/PE 80/90	1	żeliwo
20	Łańcuch	2	stal nierdzewna
19	Właz wejściowy	1	stal nierdzewna
18	Biofiltr kominkowy DN100	1	stal nierdzewna
17	Kominek wentylacyjny DN100	1	stal nierdzewna
16	Poręcz	1	stal nierdzewna
15	Szafa sterownicza	1	
14	Prowadnice rurowe	2	stal nierdzewna
13	Króciec napływowy	1	PVC200
12	Drabinka	1	stal nierdzewna
11	Sonda hydrostatyczna	1	
10	Wyłącznik pływakowy	2	
9	Rurociąg tłoczny DN80	1	PEø90
8	Układ tłoczny DN80	1	stal nierdzewna
7	Zawór kulowy DN50	1	
6	Nasada płucząca T52	1	
5	Zawór zwrotny kolanowy DN80	2	żeliwo
4	Zasuwa klinowa DN80	2	żeliwo
3	Zbiornik	1	Polimerobeton
2	Kolano stopowe DN80	2	żeliwo
1	Pompa zatapialna	2	

Przepompownia:
PF Kalis - Wilkiejmy gm. Jeziorany

San-System
www.san-system.com.pl
e-mail: biuro@san-system.com.pl

Wykonawca:
SAN- SYSTEM
ul. Mazurska 30A
19-400 Olecko

OBIEKT: Budowa kanalizacji sanitarnej i sieci wodociągowej Kalis - Wilkiejmy
INWESTOR: Gmina Jeziorany, Plac Zamkowy 4, 11-320 Jeziorany
TEMAT: **Schemat pompowni ścieków P(F)**

Skala b/s

Nr rys. 7

	Imię i Nazwisko	Nr uprawnień	Data	Podpis
Projektant	mgr inż. Karol Brodowski	WAM/0076/POOS/04	listopad 2016r.	
Sprawdzający	mgr inż. Kamil Pieczychlebek	WAM/0155/PWOS/15	listopad 2016r.	
Asystent Projektanta	mgr inż. Grzegorz Greś		listopad 2016r.	